Oświetlenie
Pendant 300 cm
Czarny anodowany

EAN 5414425235445

Funkcje i cechy

▪ Sterowanie	Sterowanie gestem

Wymiary

▪ Wymiary produktu (SxGxW) (mm)	2949 x 30 x 75

Oświetlenie

▪ Typ oświetlenia funkcjonalnego	LED
▪ oświetlenie funkcyjne z możliwością przyciemniania	▪
▪ Strumień świetlny światło funkcjonalne (lm/m)	1983
▪ Barwa oświetlenia funkcjonalnego (K)	2700-4000
▪ Wskaźnik oddawania barw (CRI)	≥90
▪ Typ oświetlenia dodatkowego	LED
▪ oświetlenie nastrojowe z możliwością przyciemnianiae	▪
▪ Strumień świetlny światło nastrojowe (lm/m)	324
▪ Barwa oświetlenia nastrojowego (K)	RGBW

Charakterystyka techniczna

▪ Maksymalna moc (W)	68
▪ Częstotliwość (Hz)	50
▪ Zużycie energii w trybie uśpienia (Ps) (W)	0
▪ Waga netto (kg)	7
▪ Położenie kabla zasilającego	Lewy/Prawy
▪ Długość kabla zasilającego (m)	4,5
▪ Klasa bezpieczeństwa	II
▪ Napięcie oświetlenia (V)	230
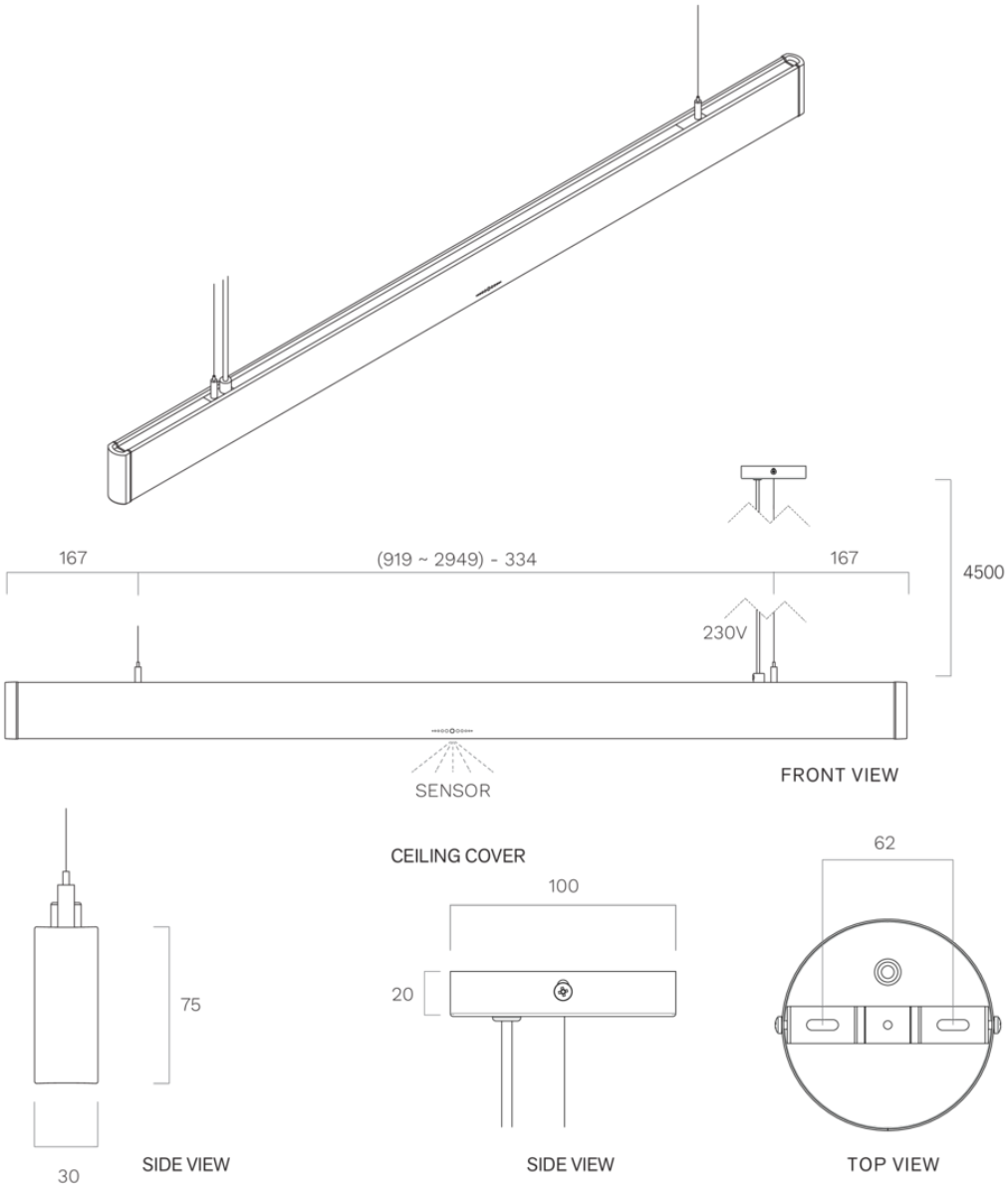
Rysunek techniczny